- Den Bremshebel im richtigen Winkel aufsetzen und zuerst die obere und dann die untere Klemmschraube des Hauptbremszylinders mit einem Drehmoment von 0,8 kpm festziehen.
- Den Kupplungshebel im richtigen Winkel aufsetzen und die Schraube des Kupplungshebelhalters festziehen.
- Die zum rechten und zum linken Schaltergehäuse führenden Leitungen wieder am Lenker mit Haltebändern befestigen.
- Den Kupplungszug wieder in den Kupplungsgriff einhängen.
- Den Kraftstofftank aufsetzen (Seite 39).
- Die Vorderradbremse überprüfen (Seite 25).
- Die Gaszüge überprüfen (Seite 17).
- Die Kupplung einstellen (Seite 20).
- Die Rückspiegel anbringen.
- Die Rückspiegel einstellen.

LENKSÄULE

Ausbau:

- Den Kraftstofftank (Seite 39) abnehmen.
- Die Drehzahlmesserwelle und die Tachometerwelle an den Geräten mit einer Zange lösen.
- Das Vorderrad ausbauen (Seite 89).
- Die Halteschrauben lösen und den Scheinwerfer abnehmen.
- Alle Leitungen und Schalter im Scheinwerfergehäuse abziehen.
- Die Befestigungsschrauben (2) des Scheinwerfergehäuses lösen und das Scheinwerfergehäuse abnehmen. Die Unterlegscheiben von den Haltewinkeln abnehmen.

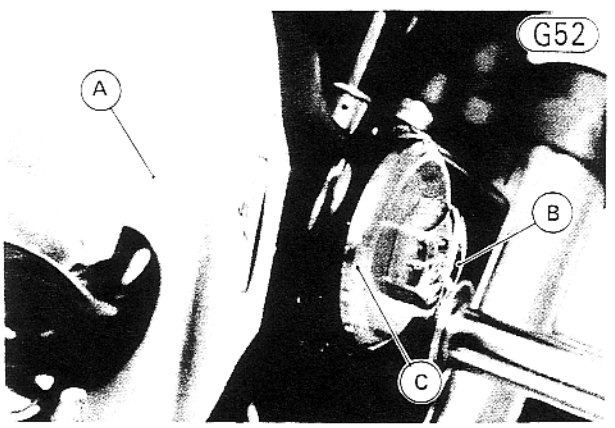

A. Scheinwerfergehäuse **C. Unterlegscheiben**
B. Befestigungsschrauben

- Die Muttern, Sicherungsscheiben und Unterlegscheiben (je 2) lösen und das Armaturenbrett vom Steuerkopf abnehmen.

■ **ACHTUNG: Wenn Sie den Drehzahlmesser oder Tachometer längere Zeit verkehrt herum oder auf der Seite liegen lassen, wird seine Funktion gestört!**

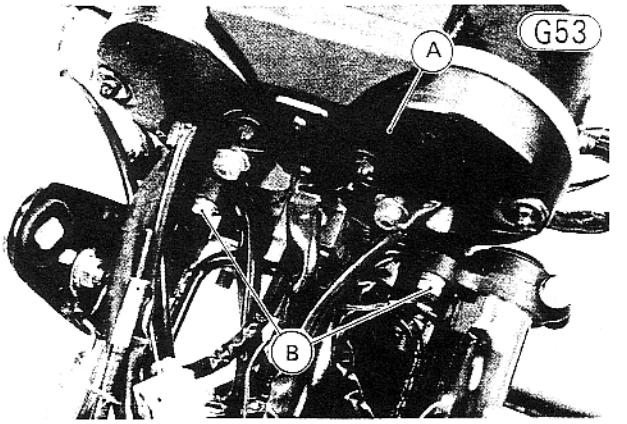

A. Anzeigegerät **B. Kontermutter**

- Die Schrauben (2) lösen und die Führung der Züge an der unteren Gabelbrücke abnehmen.

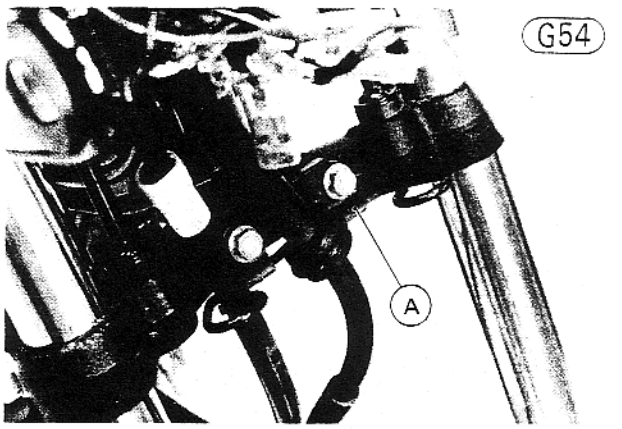

A. Führung

- Die Tülle von der Bremsschlauchführung am linken Gabelbein abnehmen.

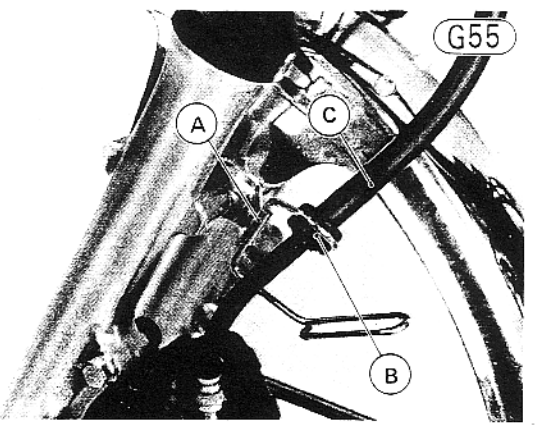

A. Bremsschlauchführung **C. Bremsschlauch**
B. Tülle

- Den Hauptbremszylinder und den Bremssattel mit dem Bremsschlauch vom Rahmen abnehmen.
- Die Kontermutter lösen und den Einsteller in der Mitte des Kupplungszugs ganz hineindrehen, damit der Kupplungszug viel Spiel bekommt.
- Den Kupplungs-Einstelldeckel abnehmen.

- Die Kontermutter lösen und die Kupplungseinstellschraube um einige Umdrehungen hineinschrauben, damit der Kupplungszug viel Spiel erhält.

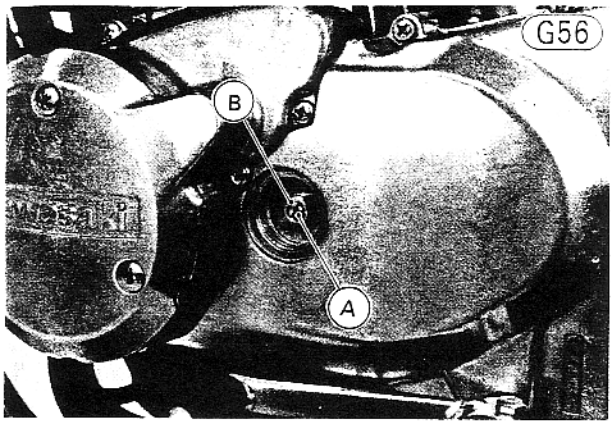

A. Einstellschraube **B. Kontermutter**

- Die Kontermutter am Kupplungsgriff lösen und den Einsteller hineinschrauben. Die Schlitze im Kupplungsgriff, in der Kontermutter und in dem Einsteller miteinander ausrichten. Den Kupplungszug aus dem Griff aushängen.

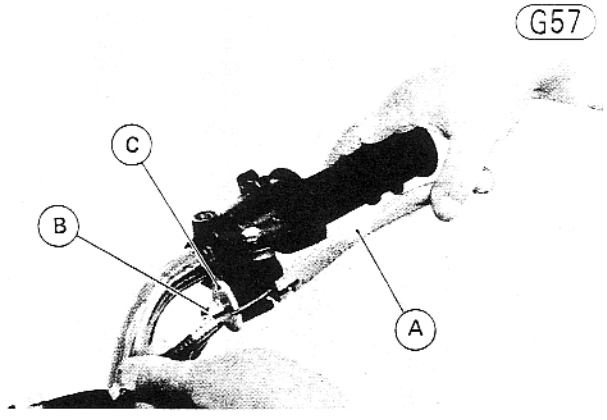

A. Kupplungsgriff **B. Einsteller**
C. Gerändelte Kontermutter

- Die Haltebänder, mit denen die zum linken und zum rechten Schaltergehäuse führenden Leitungen am Lenker befestigt sind, abnehmen.
- Die Befestigungsschrauben (4) für das rechte und linke Schaltergehäuse lösen und die Gehäuse öffnen.
- Die oberen Klemmbolzen (2) an der Vorderradgabel lösen.

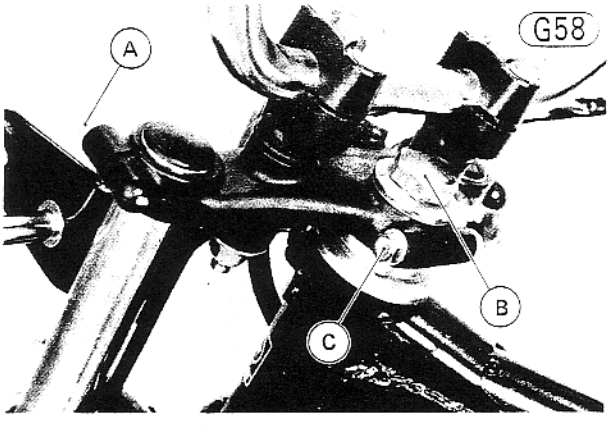

A. Oberer Klemmbolzen **C. Klemmbolzen**
B. Befestigungsschraube

- Den Klemmbolzen lösen und dann den Klemmbolzen, die Unterlegscheibe und die Sicherungsscheibe abnehmen.
- Mit einem Gummihammer leicht von unten auf die Gabelbrücke schlagen und die Gabelbrücke mit dem Lenker, den Instrumenten und dem Zündschloß abnehmen. Den Lenker aus dem Gasdrehgriff und dem rechten Schaltergehäuse schieben.
- Die Scheinwerferhaltewinkel mit dem Blinker von den vorderen Gabelbeinen abschieben.

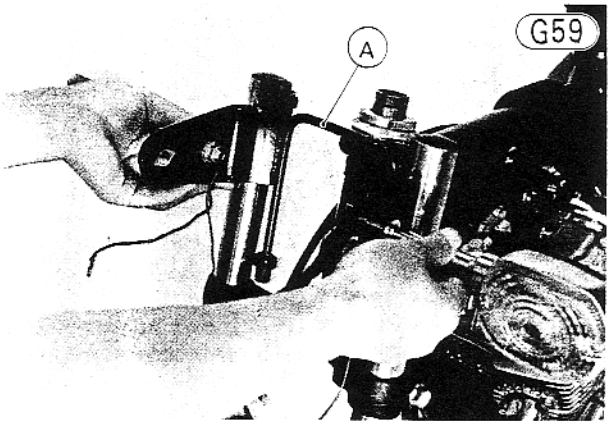

A. Scheinwerferhaltewinkel

- Die unteren Klemmschrauben (2) lösen und die Gabelbeine und den Kotflügel herausziehen.
- Den Steuerkopf nach oben drücken und die Steuerkopf-Einstellmutter mit einem Hakenschlüssel (Spezialwerkzeug) lösen. Dann den Steuerkopf und die Gabelbrücke (eine Baugruppe) abnehmen. Wenn der Steuerkopf abgenommen wird, fallen Stahlkugeln aus dem unteren Steuerkopflager. Die restlichen Kugeln herausnehmen, in dem unteren Steuerkopflager sind 19 Stahlkugeln.

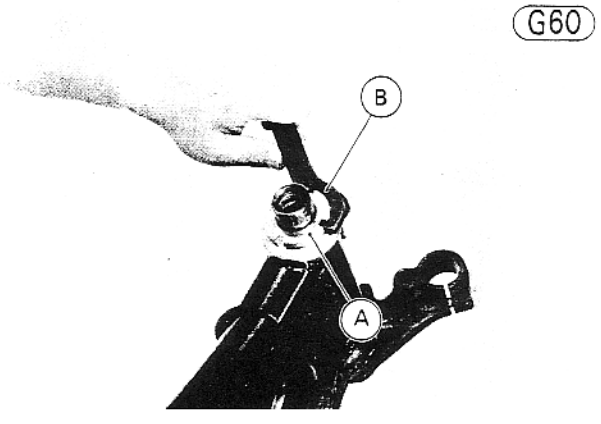

A. Steuerkopf-Einstellmutter
B. Hakenschlüssel

- Die Steuerkopfkappe, den oberen inneren Lagerring und die oberen Stahlkugeln (19) ausbauen.

Einbau:

- Den oberen und den unteren äußeren Laufring im Steuerkopfrohr so mit Fett bestreichen, daß die Stahlkugeln beim Einbau des Steuerkopfes festgehalten werden. Die oberen (19) sowie die unteren (19) Stahlkugeln einlegen. Die Kugeln weisen alle die gleiche Größe auf.

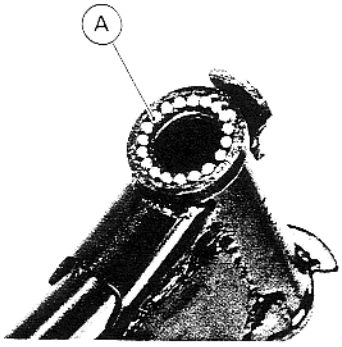

A. Stahlkugeln

- Den oberen inneren Laufring und die Steuerkopfkappe auflegen. Den Steuerkopf in das Lenksäulenrohr einsetzen und die Einstellmutter mit einem Drehmoment von 3,0 kpm festziehen.
- Die Gabelbeinrohre jeweils in die Gabelbrücke einführen. Die unteren Klemmbolzen beiderseits vorübergehend festziehen, damit die Gabelbeine festgehalten werden. Die Gabelbeine müssen jeweils 170 mm über die Gabelbrücke überstehen.
- Die Gaszüge und die zum rechten Schaltergehäuse führenden Leitungen zwischen Steuerkopfrohr und rechtem Gabelbein verlegen. Die zum linken Schaltergehäuse führenden Leitungen und den Hauptkabelbaum zwischen das Kopfrohr und das linke Gabelrohr verlegen.
- Die Scheinwerferhaltewinkel zwischen die vorderen Gabelbeine einsetzen.

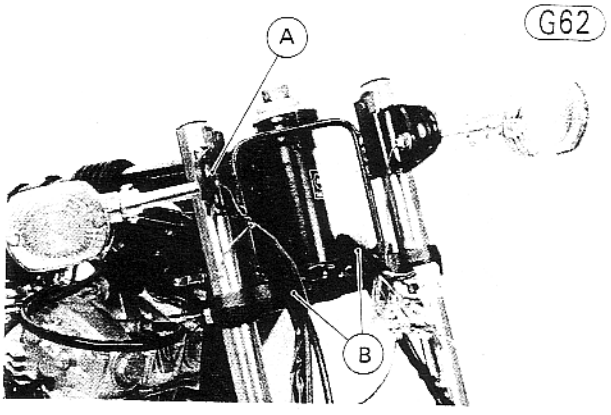

A. Scheinwerferhaltewinkel B. Kabelbaum

- Das rechte Ende des Lenkers durch das Schaltergehäuse in den Gasgriff einschieben.
- Den Steuerkopf und den Lenker auf die Lenksäule und die Gabelrohre aufsetzen. Die Sicherungsscheibe und Unterlegscheibe beilegen und die Befestigungsschraube eindrehen.
- Die unteren Klemmschrauben an den Gabelbeinen lösen und die Oberseite des oberen Bolzenflansches mit der Oberseite der Gabelbrücke bündig machen. Die obere Klemmschraube mit einem Drehmoment von 1,8 kpm festziehen.

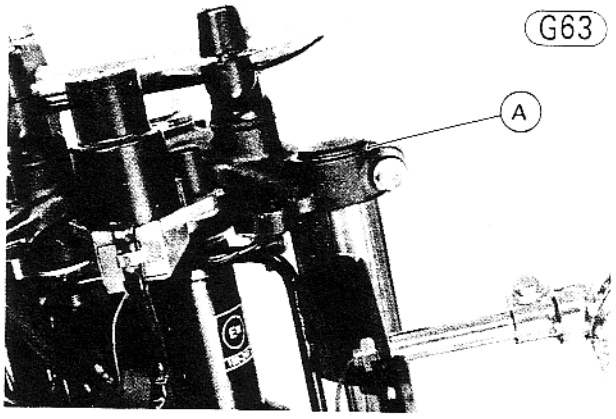

A. Oberes Ende des Innenrohrs

- Die Befestigungsschraube mit einem Drehmoment von 5,5 kpm und den Steuerkopfklemmbolzen mit einem Drehmoment von 1,8 kpm festziehen.
- Die unteren Klemmschrauben der Vorderradgabel mit einem Drehmoment von 2,5 kpm festziehen.
- Das rechte Schaltergehäuse zusammensetzen und die Schrauben festziehen. Die obere Hälfte des Gehäuses hat eine kleine Nase, die in eine Bohrung im Lenker geht. Die vordere Schaltergehäuseschraube ist länger als die hintere Schraube.

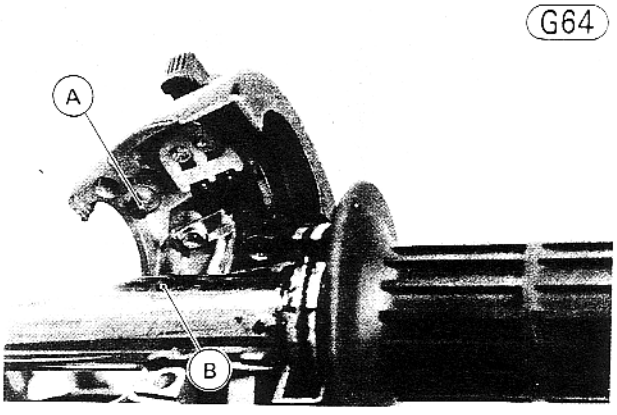

A. Nase B. Bohrung

- Das linke Schaltergehäuse aufsetzen und die Schrauben befestigen. Die vordere Schraube ist länger als die hintere Schraube.
- Die Kabelbäume zum rechten und zum linken Schaltergehäuse wieder am Lenker befestigen.
- Das Armaturenbrett so auf den Steuerkopf aufsetzen, daß die Kabelbäume von beiden Schaltergehäusen und vom Vorderradbremslichtschalter zwischen den Instrumenten und dem Steuerkopf durchgehen. Die Muttern aufschrauben und vorher die Sicherungsscheiben und die Unterlegscheiben unter dem Armaturenbrett beilegen.
- Das obere Ende des Kupplungszugs zwischen Tachometer und Steuerkopf durchführen und wieder in den Kupplungsgriff einhängen.
- Den Hauptbremszylinder am Lenker befestigen. Die kleine Nase an der Schelle muß zum Gasgriff zeigen (Abbildung G20 auf Seite 95). Zuerst die obere und dann die untere Klemmschraube mit einem Drehmoment von 0,8 kpm festziehen. Zu jeder Klemmschraube gehört eine Unterlegscheibe.

- Den Bremssattel am linken Vorderradgabelbein befestigen. Zu jeder Schraube gehört eine Sicherungsscheibe und eine Unterlegscheibe. Die Befestigungsschrauben mit einem Drehmoment von 3,0 kpm festziehen.
- Die Führung an der Gabelbrücke mit den Schrauben (2) befestigen.
- Den unteren Bremsschlauch in der Führung befestigen. Kontrollieren, ob die Gummitülle eingesetzt ist.
- Die Tachometer- und Drehzahlmesserwellen durch die Führung an der Gabelbrücke durchführen, an die Geräte anschließen und die Wellenmuttern mit einer Zange festziehen.
- Die Stecker, die Steckersockel und die Leitungen in das Scheinwerfergehäuse einführen, das Scheinwerfergehäuse aufsetzen und die Befestigungsschrauben festziehen. Die Reihenfolge ist: Befestigungsschraube, Unterlegscheibe, Scheinwerferhaltewinkel, Führungsbuchse und Mutter.
- Die Stecker und Steckersockel im Scheinwerfergehäuse anschließen.
- Die Leitung vom linken Blinker an die grüne Leitung und die Leitung vom rechten Blinker an die graue Leitung anschließen.
- Die restlichen Leitungen der gleichen Farbe miteinander verbinden.
- Die Scheinwerfereinheit einsetzen.
- Das Vorderrad einbauen (Seite 89).
- Die Lenkung überprüfen und erforderlichenfalls nachstellen (Seite 26).
- Den Kraftstofftank aufsetzen (Seite 39).
- Die Vorderradbremse überprüfen und erforderlichenfalls das System entlüften (Seite 25)
- Die Kupplung einstellen (Seite 20).
- Die Gaszüge überprüfen und erforderlichenfalls einstellen (Seite 17).
- Die Rückspiegel anbringen.

STEUERKOPFHALTER

Ausbau:

- Den Steuerkopf ausbauen (Seite 106).
- Zum Ausbau der in das Kopfrohr eingepreßten äußeren Laufringe einen Stab in das Kopfrohr einführen und den am anderen Rohrende befindlichen Laufring gleichmäßig herausschlagen.

G65

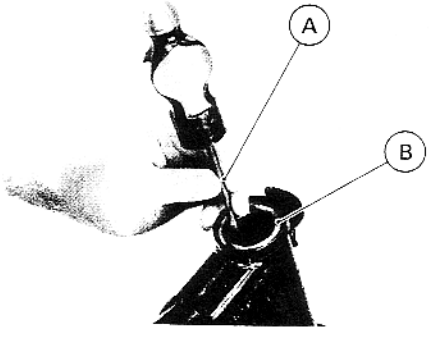

A. Stab **B. Äußerer Laufring**

- Für den Ausbau des inneren Laufrings, der auf den Steuerkopf aufgepreßt ist, den Steuerkopf in einen Schraubstock setzen. Mit einem Metallstab den Laufring wie in der Abbildung gezeigt herausschlagen.

G66

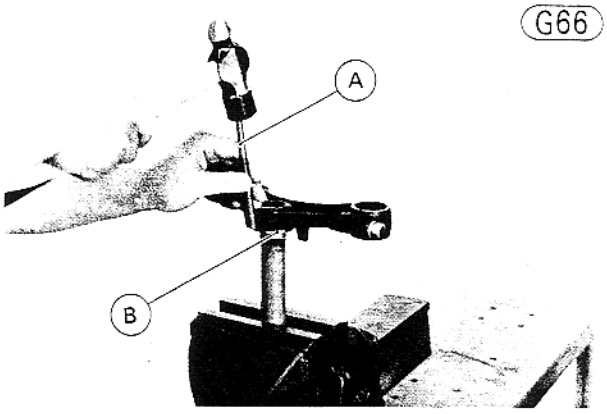

A. Stab **B. Unterer innerer Laufring**

Einbau:

- Die äußeren Laufringe mit Öl bestreichen und mit dem Steuerkopflagertreiber und dem Lagertreiberhalter (Spezialwerkzeuge) in das Kopfrohr hineintreiben. Darauf achten, daß die Laufringe in dem abgestuften Teil des Kopfrohrs anliegen müssen.

G67

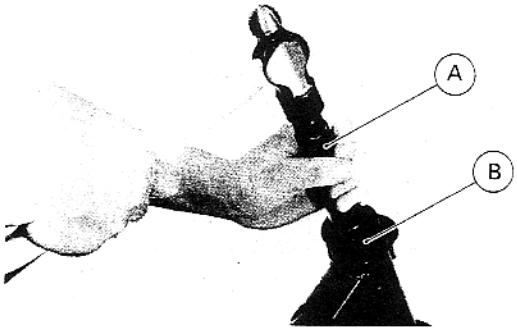

A. Lagertreiberhalter (57001-139)
B. Steuerkopflagertreiber (57001-138)

- Den unteren inneren Laufring mit Öl bestreichen und mit dem Steuerkopflagertreiber und dem Adapter (Spezialwerkzeuge) auf den Steuerkopf treiben. Darauf achten, daß der Laufring auf der Gabelbrükke aufsitzt.

G68

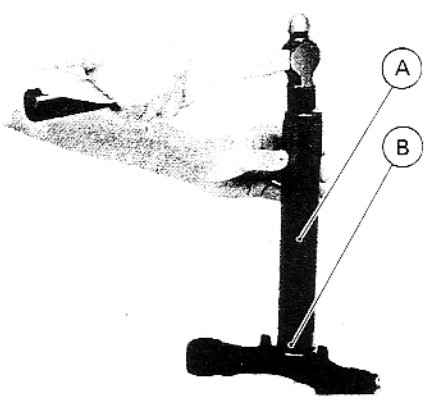

A. Steuerkopflagertreiber (57001-137)
B. Adapter (57001-294)

- Den Steuerkopf einbauen (Seite 106).

[EX305-B1] -- [FRAME]

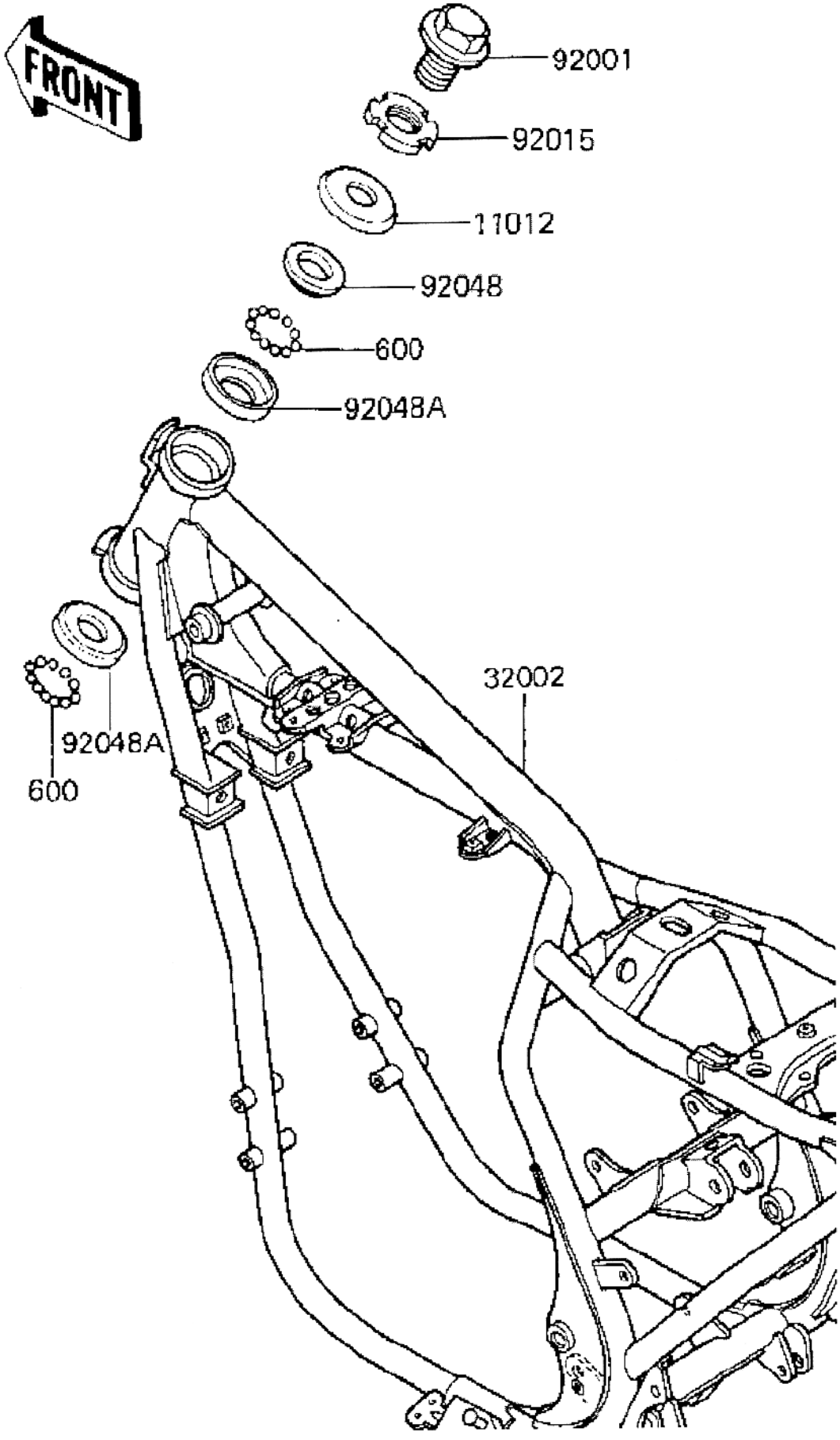

Ref #	Part #		Description	Qty	Spec Code
11012	11012-1249	INFO	CAP,STEERING STEM,BLA	1	
32002	32002-1583	INFO	FRAME-COMP	1	
92001	92001-1488	INFO	BOLT,FLANGED,16X22	1	
92015	92015-1301	INFO	NUT,30MM,BLACK	1	
92048	92047-006	INFO	CONE STRNG STEM BERNG	1	
92048A	92048-006	INFO	RACE STRNG STEM BERNG	2	
600	600A0800	INFO	BALL STEEL 1/4'	38	

Lenkkopflager, alt und neu: